*14. PF管・ケーブル貫通(壁・丸穴)　消防　評定番号(KK2023-017)

品名:フィブロックNEO(片側施工)　品番:SKCCC07

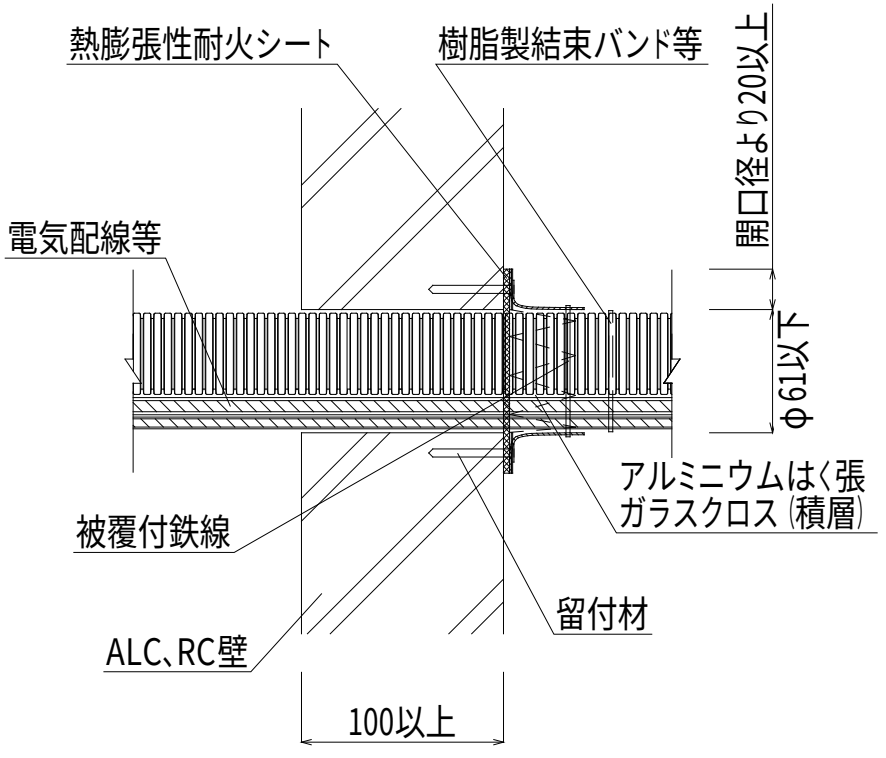

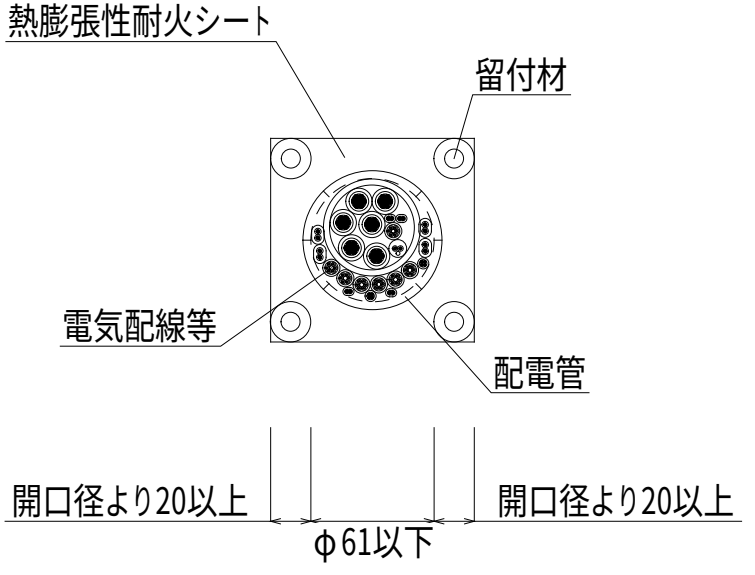

構造:ALC、RC壁100㎜以上