品名	フィブロック　丸穴（受け用）キット （パック/金具）

丸穴キット(パック)

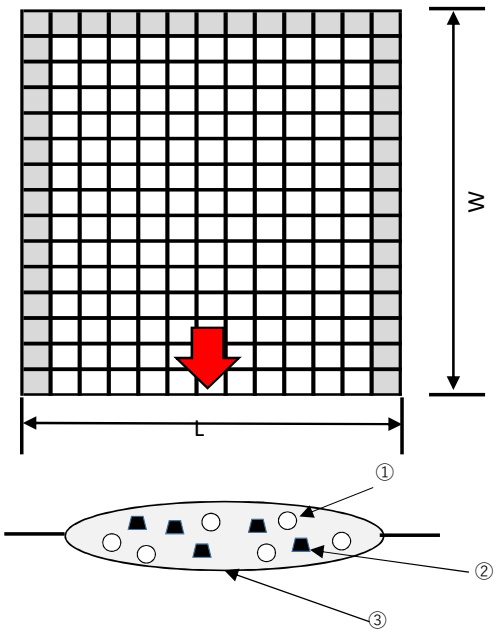

No.	部品名称	材　　質
①	発泡体	チップウレタン
②	熱膨張材	黒鉛含有エポキシ系樹脂
③	基材	PET不織布

丸穴(パック)　　単位：㎜

品　名	W	L	重量(g)	入数
小	120	120	30	10キット
中	180	180	65	5キット
大	200	200	101	5キット

丸穴キット(受け金具)

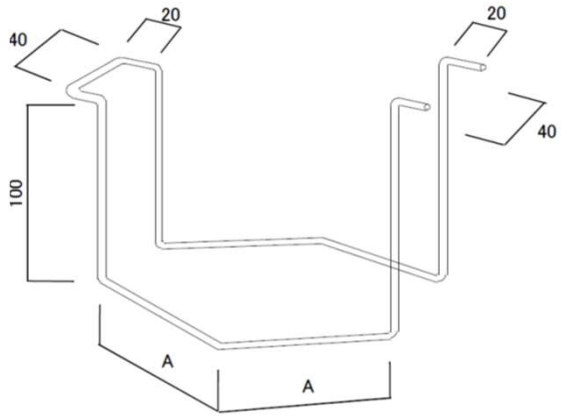

単位：㎜

No.	部品名称	材　　質	寸法	A
①	受け金具	鋼製	φ50用	25.6
			φ75用	40.5
			φ100用	48.6
			φ125用	64
			φ150用	78.2

丸穴(パック,受け金具).　　単位：㎜

品名	品番	キット構成		入数
		詰物	受け金具	
φ50用キット	KMY-050	小２個（120×120）	1個（φ50用）	10キット
φ75用キット	KMY-075	中２個（180×180）	1個（φ75用）	5キット
φ100用キット	KMY-100	中３個（180×180）	1個（φ100用）	5キット
φ125用キット	KMY-125	大3個（200×200）	1個（φ125用）	5キット
φ150用キット	KMY-150	大4個（200×200）	1個（φ150用）	5キット

品名	フィブロック　丸穴（受け用）キット （パック/金具）		
製図	積水化学工業株式会社	作成	2024.06.24